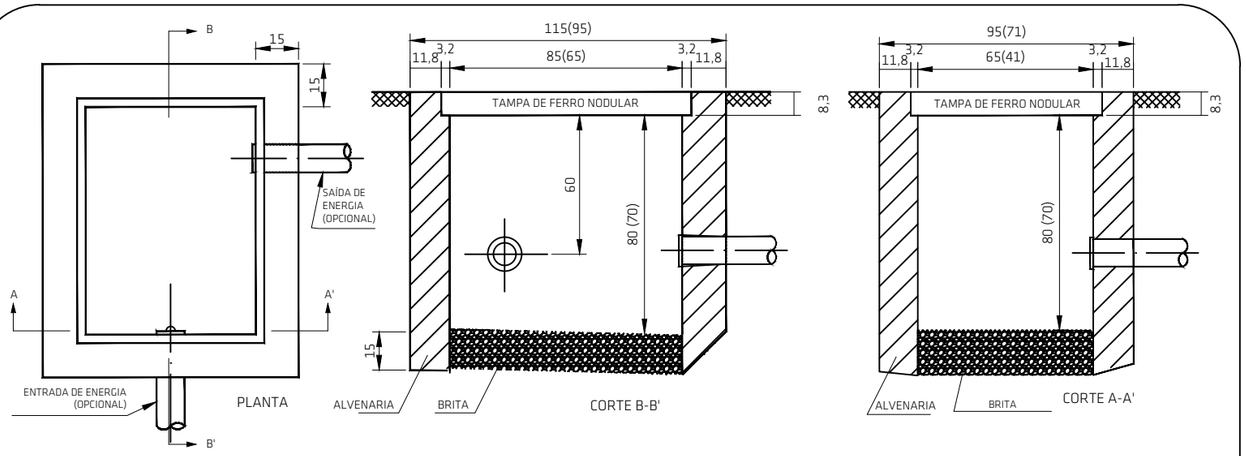

NOTAS:

1 - AS ESPESSURAS DAS PAREDES EM TIJOLO MACIÇO SÃO DE 15 cm; AS PAREDES INTERNAS DESTA CAIXA DEVEM SER REBOCADAS;
2 - AS DIMENSÕES APRESENTADAS SÃO VALORES MÍNIMOS EXIGIDOS E ESTÃO EXPRESSAS EM CENTÍMETROS;
3 - A TAMPA DEVE SER DE FERRO FUNDIDO NODULAR (DESENHO Nº18) PADRÃO CELESC E.313.0067;
4 - PARA CAIXAS PRÉ-MOLDADAS EM CONCRETO, AS ESPESSURAS DA PAREDE SÃO DE 10 cm, RESPEITANDO AS DIMENSÕES INTERNAS E DA TAMPA APRESENTADAS NO DESENHO;
5 - AS CAIXAS PRÉ-MOLDADAS EM CONCRETO DEVERÃO SER DE FABRICANTES HOMOLOGADOS PELA CELESC D.
6 - AS TAMPAS E OS MARCOS DE FERRO DAS CAIXAS DE PASSAGENS SERÃO ATERRADAS COM CABO 10mm² PVC 750V VERDE.

DETALHES DE CAIXA DE PASSAGEM
INSTALAÇÕES SUBTERRÂNEAS

TAMPA DA CAIXA DE PASSAGEM 900x700 e (700X460mm)

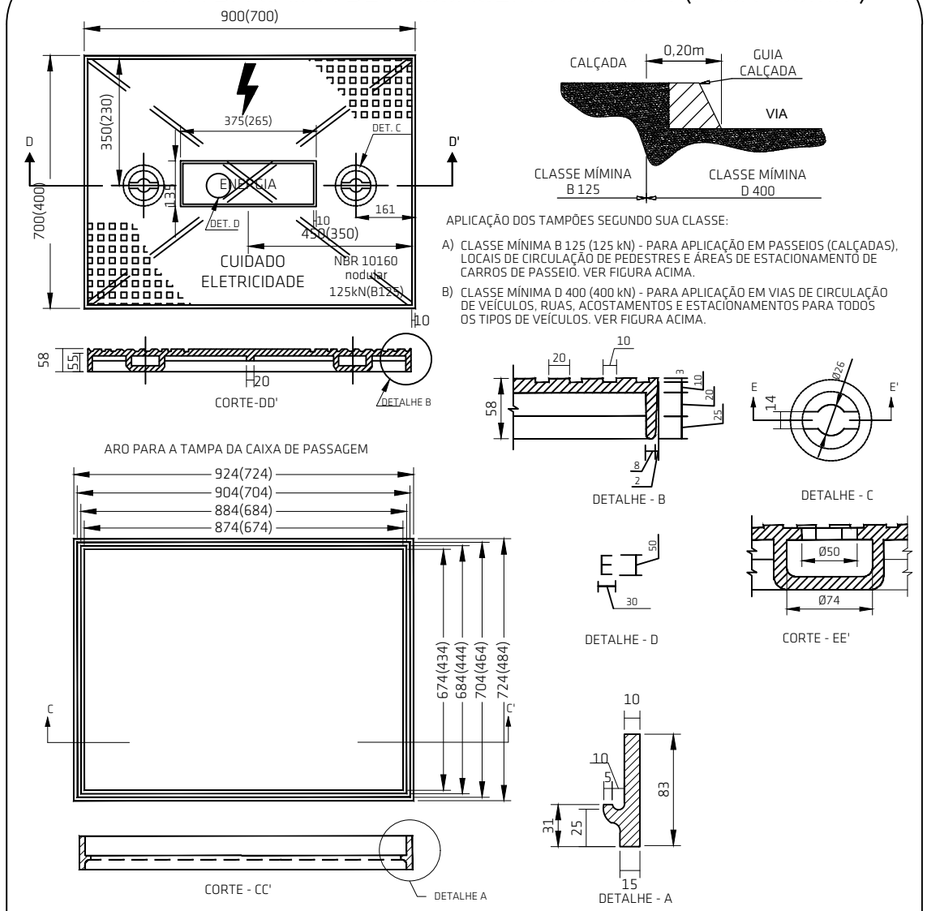

APLICAÇÃO DOS TAMPÕES SEGUNDO SUA CLASSE:

A) CLASSE MÍNIMA B 125 (125 kN) - PARA APLICAÇÃO EM PASSEIOS (CALÇADAS), LOCAIS DE CIRCULAÇÃO DE PEDESTRES E ÁREAS DE ESTACIONAMENTO DE CARROS DE PASSEIO. VER FIGURA ACIMA.

B) CLASSE MÍNIMA D 400 (400 kN) - PARA APLICAÇÃO EM VIAS DE CIRCULAÇÃO DE VEÍCULOS, RUAS, ACOSTAMENTOS E ESTACIONAMENTOS PARA TODOS OS TIPOS DE VEÍCULOS. VER FIGURA ACIMA.

ARO PARA A TAMPA DA CAIXA DE PASSAGEM

NOTAS:

1 - TAMPÃO DE FERRO FUNDIDO NODULAR PARA ENTRADA DE ENERGIA ELÉTRICA SUBETERRÂNEA.
2 - O TAMPÃO DEVERÁ ESTAR DE ACORDO COM A NORMA NBR 10160 DA ABNT E ESPECIFICAÇÃO E-313.0067 DA CELESC;
3 - DEVE SER GRAVADO DE FORMA LEGÍVEL E INDELÉVEL EM ALTO RELEVO AS SEGUINTES IDENTIFICAÇÕES:
  - NA FACE SUPERIOR:"RAIO TÍPICO" DE ELETRICIDADE, AS INSCRIÇÕES"CUIDADO ELETRICIDADE","ENERGIA", "NBR 10160", "NODULAR", CLASSE B 125 E D 400 E A CARGA DE CONTROLE 125 kN OU 400 kN;
  - NA FACE INFERIOR: LOGOMARCA E/OU NOME DO FABRICANTE,MÊS/ANO DE FABRICAÇÃO E LOTE, OUTROS;
  - NO ARO: EM LOCAL VISÍVEL APÓS A INSTALAÇÃO:"NBR 10160" E A CLASSE B 125 OU D 400:
4 - A TAMPA E O ARO DEVERÃO RECEBER UMA PROTEÇÃO SUPERFICIAL COM TINTA BETUMINOSA;
5 - OS TAMPÕES DEVERÃO POSSUIR ENSAIOS EM LABORATÓRIOS CREDENCIADOS DE ACORDO COM AS RESPECTIVAS NORMAS DA ABNT;
6 - OS FABRICANTES DEVERÃO SER CADASTRADOS E TER SEUS PRODUTOS CERTIFICADOS PELA CELESC D;
7 - NÃO É PERMITIDA A INSCRIÇÃO DE NOME OU LOGOMARCA DE DISTRIBUIDORES;
8 - MEDIDAS EM MILÍMETROS (mm), QUANDO NÃO INDICADO EM CONTRÁRIO.

MUNICÍPIO DE ARARANGUÁ
Terra nossa

PROJETO: Projeto de Entrada de Energia - MT
Centro Educacional de Atendimento
Hans Gabriel Vieira Prohmann

CONTEÚDO:
Detalhes Caixas QDG/MDR/TC's

DATA:	ART:	ESC.:
27/JUNHO/2025	9902382-1	S/E

RESPONSÁVEL TÉCNICO:
Giuseppe Milanez Marcello
Engº Eletricista | Engº de Segurança do Trabalho
CREA-SC 133604-8

GIUSEPPE MILANEZ MARCELLO:08210435957 Assinado de forma digital por GIUSEPPE MILANEZ MARCELLO:08210435957

PROPRIETÁRIO(A):
MUNICÍPIO DE ARARANGUÁ
CNPJ: 82.911.249/0001-13

ENDEREÇO DA OBRA:
Rua José Francisco Alves, 406, Bairro Nova Divinéia, Araranguá-SC, CEP 88800-000.

PRANCHA:
05B/05

gov.br
Documento assinado digitalmente
MARILUCE RODRIGUES DA SILVA
Data: 17/09/2025 10:39:20-0300
Verifique em https://validar.iti.gov.br